171506857/0 10/2022

TYPE
RC 585

IT **Motozappatrice condotta a piedi** - MANUALE DI ISTRUZIONI
ATTENZIONE: prima di usare la macchina, leggere attentamente il presente libretto.

BG **Мотокултиватор управляван от право положение** УПЪТВАНЕ ЗА УПОТРЕБА - **ВНИМАНИЕ: преди да използвате машината прочетете внимателно настоящата книжка.**

BS **Motokultivatoru kontrolisano pješacima** - UPUTSTVO ZA UPOTREBU
PAŽNJA: prije nego što koristite ovu mašinu, pažljivo pročitajte priručnik s uputama.

CS **Ručně vedený motokultivátor** - NÁVOD K POUŽITÍ
UPOZORNĚNÍ: před použitím stroje si pozorně přečtěte tento návod k použití.

DA **Motorfræser betjent af gående personer** - BRUGSANVISNING
ADVARSEL: læs instruktionsbogen omhyggeligt igennem, før du tager denne maskine i brug.

DE **Handgeführte Motorhacke** - GEBRAUCHSANWEISUNG
ACHTUNG: vor inbetriebnahme des geräts die gebrauchsanleitung aufmerksam lesen.

EL **Σκαπτικό βενζίνης πεζού χειριστή** - ΟΔΗΓΙΕΣ ΧΡΗΣΠΣ
ΠΡΟΣΟΧΗ: πριν χρησιμοποιησετε το μηχανημα, διαβαστε προσεκτικα το παρον εγχειριδιο.

EN **Tiller** - OPERATOR'S MANUAL
WARNING: read thoroughly the instruction booklet before using the machine.

ES **Motoazada conducida de pie** - MANUAL DE INSTRUCCIONES
ATENCIÓN: antes de utilizar la máquina, leer atentamente el presente manual.

ET **Kõndiva juhiga mullafrees** - KASUTUSJUHEND
TÄHELEPANU: enne masina kasutamist lugeda tähelepanelikult antud kasutusjuhendit.

FI **Kävellen ohjattava puutarhajyrsin** - KÄYTTÖOHJEET
VAROITUS: lue käyttöopas huolellisesti ennen koneen käyttöä.

FR **Motobineuse à conducteur à pied** - MANUEL D'UTILISATION
ATTENTION: lire attentivement le manuel avant d'utiliser cette machine.

HR **Ručno upravljana motorna kopačica** - PRIRUČNIK ZA UPORABU
POZOR: prije uporabe stroja, pažljivo pročitajte ovaj priručnik.

HU **Gyalogvezetésű kultivátor** - HASZNÁLATI UTASÍTÁS
FIGYELEM! a gép használata előtt olvassa el figyelmesen a jelen kézikönyvet.

LT **Pėsčio operatoriaus valdomas variklinis kultivatorius** NAUDOJIMO INSTRUKCIJOS - **DĖMESIO: prieš naudojant įrenginį, atidžiai perskaityti šį naudotojo vadovą.**

LV **Kājniekvadāms motorkaplis -** LIETOŠANAS INSTRUKCIJA
UZMANĪBU: pirms aparāta lietošanai rūpīgi izlasiet doto instrukciju.

MK **Моторен плуг** - УПАТСТВА ЗА УПОТРЕБА
ВНИМАНИЕ: прочитајте го внимателно ова упатство пред да ја користите машината.

NL **Lopend bediende motorhakfrees** - GEBRUIKERSHANDLEIDING
LET OP: vooraleer de machine te gebruiken, dient men deze handleiding aandachtig te lezen.

NO **Motordrevet håndført jordfres** - INSTRUKSJONSBOK
ADVARSEL: les denne bruksanvisningen nøye før du bruker maskinen.

PL **Glebogryzarka prowadzona przez operatora pieszego** INSTRUKCJE OBSŁUGI - **OSTRZEŻENIE: przed użyciem maszyny, należy uważnie przeczytać niniejszą instrukcję.**

PT **Motoenxada para operador apeado** - MANUAL DE INSTRUÇÕES
ATENÇÃO: antes de usar a máquina, leia atentamente o presente manual.

RO **Motosapă cu conducător pedestru -** MANUAL DE INSTRUCȚIUNI
ATENȚIE: înainte de a utiliza mașina, citiți cu atenție manualul de față.

RU **Мотокультиватор с пешеходным управлением** РУКОВОДСТВО ПО ЭКСПЛУАТАЦИИ - **ВНИМАНИЕ: прежде чем пользоваться оборудованием, внимательно прочтите зто руководство по зксплуатации.**

SK **Ručne vedená kultivátor** - NÁVOD NA POUŽITIE
UPOZORNENIE: pred použitím stroja si pozorne prečítajte tento návod.

SL **Motorni prekopalnik za stoječega delavca** - PRIROČNIK ZA UPORABO
POZOR: preden uporabite stroj, pazljivo preberite priročnik z navodili.

SR **Motokultivator na guranje** - PRIRUČNIK SA UPUTSTVIMA
PAŽNJA: pre korišćenja mašine pažljivo pročitati ovaj priručnik.

SV **Förarledd jordfräs** - BRUKSANVISNING
VARNING: läs igenom hela detta häfte innan du använder maskinen.

TR **Ayak kumandalı motorlu çapa makinesi** - KULLANIM KILAVUZU
DİKKAT: makıneyı kullanmadan önce talımatlar ıçeren kilavuzu dıkkatle okuyun.

IT - TRADUZIONE DELLE ISTRUZIONI ORIGINALI

INDICE

1. NORME DI SICUREZZA 2
   - 1.1. ADDESTRAMENTO 2
   - 1.2. PREPARATIVI 2
   - 1.3. FUNZIONAMENTO 2
   - 1.4. RIPARAZIONE, MANUTENZIONE E RIMESSAGGIO 3
2. SIMBOLI DI SICUREZZA 3
3. BREVE INTRODUZIONE ALLA MOTOZAPPA 4
   - 3.1. PRINCIPALI PARAMETRI TECNICI 4
   - 3.2. PARTI E COMPONENTI PRINCIPALI DELLA MOTOZAPPA 4
4. FUNZIONAMENTO DELLA MOTOZAPPA 5
   - 4.1. CONTROLLI ORDINARI 5
   - 4.2. REGOLAZIONI DELLA MOTOZAPPA 6
5. AVVIAMENTO 10
   - 5.1. COME AVVIARE LA MACCHINA 10
   - 5.2. COME FERMARE IL MOTORE 11
6. MANUTENZIONE DEL MOTORE A BENZINA 12
   - 6.1. CAMBIO OLIO MOTORE 13
   - 6.2. MANUTENZIONE DEL FILTRO DELL'ARIA 13
   - 6.3. MANUTENZIONE DELLA CANDELA DI ACCENSIONE 14
   - 6.4. REGOLAZIONE DEL CARBURATORE A GIRI MINIMI 15
7. MANUTENZIONE DEL FILTRO 16
   - 7.1. RODAGGIO 16
   - 7.2. MANUTENZIONE TECNICA DELLA MOTOZAPPA 16
   - 7.3. TABELLA DI MANUTENZIONE TECNICA DELLA MINI MOTOZAPPA (LA VOCE INDICATA CON √ VA SOTTOPOSTA A MANUTENZIONE) 17
   - 7.4. RIMESSAGGIO A LUNGO TERMINE DELLA MINI MOTOZAPPA 17
   - 7.5. TRASPORTO 17
8. RISOLUZIONE DEI PROBLEMI 18

Attenzione!
Prestare particolare attenzione alle seguenti informazioni:
Leggere attentamente questo manuale di lavoro e manutenzione prima di iniziare le operazioni ed attenersi al manuale durante il lavoro. Se lavorate nel rispetto del manuale, la motozappa progettata dalla nostra società lavorerà in sicurezza ed affidabilità senza danneggiare l'attrezzatura e senza causare gravi lesioni personali. Nel caso non si operi nel rispetto del manuale, possono occorrere seri danni o lesioni all'attrezzatura o alla vostra persona.

NOTA: Qualora ci fossero problemi con la macchina, o aveste dubbi sul suo funzionamento, contattate il rivenditore locale della società.

1. NORME DI SICUREZZA

1.1. ADDESTRAMENTO

a) Leggere attentamente il manuale d'uso. Prendere familiarità con il corretto metodo di funzionamento della macchina. Apprendere come arrestare la macchina e come disinnestare velocemente i dispositivi di funzionamento.

b) È severamente vietato far utilizzare la macchina a bambini! Gli adulti possono utilizzare la macchina solo dopo aver attentamente letto il manuale!

c) Assicurarsi che nessun'altra persona o cosa, in particolare bambini o animali, con potenziale rischio per la sicurezza, si trovino all'interno dell'area di lavoro.

1.2. PREPARATIVI

a) Controllare a fondo l'area di lavoro e rimuovere tutti i corpi estranei.

b) Prima di avviare il motore, posizionare la leva in folle.

c) Non azionare la macchina senza indumenti adatti. Se l'area di lavoro ha un terreno scivoloso, indossare scarpe anti-scivolo per migliorare la vostra stabilità.

d) Manipolare con cautela il carburante che è altamente infiammabile! Prestare attenzione alle norme seguenti:

   1) Utilizzare un contenitore appropriato per conservare il carburante.
   2) Non riempire mai il serbatoio quando il motore è in funzione o è caldo.
   3) Prestare sempre attenzione quando si riempie il serbatoio all'aperto. Non provare mai a riempire il serbatoio in ambienti chiusi.
   4) Prima di avviare la macchina, stringere il tappo del serbatoio e pulire i residui di carburante.

e) Non provare mai ad effettuare regolazioni a motore acceso!

f) Per qualsiasi operazione o lavoro sulla macchina, come ad esempio preparazione e manutenzione, è obbligatorio indossare occhiali di sicurezza.

1.3. FUNZIONAMENTO

a) Quando si avvia il motore, la leva del cambio deve trovarsi in folle. Non avvicinare/posizionare mani e piedi sotto le parti rotanti.

b) Quando si opera/si attraversa con la macchina una strada ciottolata, un marciapiedi o un'autostrada, fare attenzione alle condizioni del traffico per individuare rischi potenziali! È severamente vietato trasportare persone!

c) Quando la macchina urta corpi estranei, spegnere immediatamente il motore e controllare accuratamente se la motozappa è danneggiata. Se la macchina è danneggiata, ripararla prima di riprendere il lavoro.

d) Fare sempre attenzione alle condizioni ambientali per evitare scivolamenti o cadute.

e) Se la macchina vibra in modo anomalo, spegnere immediatamente il motore! Individuare la causa: vibrazioni anomale normalmente indicano un guasto.

f) Prima di lasciare la postazione operativa per riparare, aggiustare, controllare o rimuovere oggetti incastrati tra le lame, spegnere sempre il motore!

g) Se la macchina è lasciata incustodita dall'operatore, prendere tutte le misure preventive necessarie, come disinnestare l'albero di trasmissione, abbassare i dispositivi accessori, posizionare la leva di avviamento in folle e spegnere il motore.

h) Prima di pulire, riparare o controllare la macchina, l'operatore deve spegnere il motore e assicurarsi che le parti mobili siano ferme.

i) Le emissioni del motore sono nocive. Non utilizzare la macchina in ambienti chiusi!

j) Non azionare mai la motozappa senza l'attrezzatura di protezione adatta, senza carter o altri dispositivi di protezione in posizione!

k) Tenere la macchina lontano da bambini o animali domestici quando in funzione.
l) Non sovraccaricare la macchina con eccessiva profondità di dissodamento o velocità troppo elevata.
m) Non utilizzare la macchina ad alta velocità su una strada scivolosa. Fare attenzione quando si guida in retromarcia!
n) Non lasciare che nessuno si avvicini alla macchina in funzione.
o) Possono essere utilizzati solo dispositivi ed attrezzature accessori (come il contrappeso) autorizzati dal produttore.
p) Non utilizzare mai la motozappa se la visuale è ridotta o le condizioni di luce insufficienti.
q) Fare attenzione quando si dissoda un terreno duro, perché le lame possono incastrarsi nel terreno, scaraventando la macchina in avanti. Qualora questo si verificasse, lasciare le stegole e non cercare di controllare la macchina.
r) Non utilizzare mai la motozappa su un terreno con forte pendenza.
s) Fare attenzione a non ribaltare la macchina quando si percorre un terreno pendente, in salita o in discesa.

1.4. RIPARAZIONE, MANUTENZIONE E RIMESSAGGIO

a) Tenere la macchina, i dispositivi e l'attrezzatura accessoria, inclusa la batteria, in condizioni di lavoro sicure. Se possibile, staccare la batteria prima di riporre la macchina per evitare che si ghiacci e ricaricarla in parte se necessario.
b) A intervalli prestabiliti controllare che le viti degli utensili da taglio, del motore ecc. siano adeguatamente fissate, così da assicurare un sicuro funzionamento della macchina.
c) Conservare la macchina in luoghi chiusi e sempre lontano da fiamme. Far raffreddare il motore prima di riporre la macchina.
d) Se la motozappa resta ferma a lungo è importante conservare il manuale.
e) Non riparare la macchina se non si è in possesso degli strumenti adeguati e del manuale di istruzioni per smontare, assemblare e riparare la macchina.

2. SIMBOLI DI SICUREZZA

Se non si presta attenzione ai simboli seguenti si possono subire gravi lesioni. Leggere attentamente i simboli contenuti nel manuale e le norme di sicurezza.
Se i simboli si staccano o sono illeggibili, contattare il distributore per sostituirli.

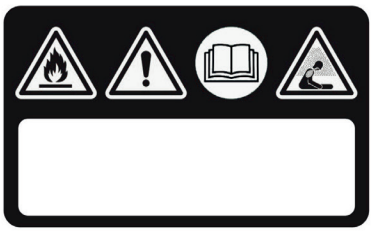

ATTENZIONE!

Leggere le istruzioni prima di utilizzare la macchina
PERICOLO! I motori emettono monossido di carbonio.
PERICOLO! Il carburante è infiammabile ed esplosivo.

ATTENZIONE!
PERICOLO! Tenersi a distanza dalle superfici calde.
PERICOLO! Tenere mani e piedi lontano dalle parti rotanti.

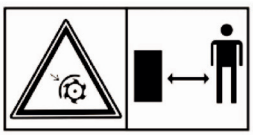

PERICOLO! Mantenere l'area di lavoro libera da persone, bambini e animali.
PERICOLO! Girante in rotazione. Tenersi sempre lontani dalle frese

3. BREVE INTRODUZIONE ALLA MOTOZAPPA

3.1. PRINCIPALI PARAMETRI TECNICI

Potenza	3,5 kW
Giri motore	3300 min^{-1}
Avviamento	Avviamento a strappo
Peso netto/lordo	62.5 kg
Ampiezza di dissodamento	82 cm
Profondità di dissodamento	≥10 cm
Velocità di lavoro	0,1～0,3 m/s
Trasmissione	A cinghia e catena
Velocità di rotazione	120 giri/min
Livello di potenza sonora misurato	95.21 dB (A)
Incertezza	2.0 dB (A)
Livello di potenza sonora garantito	97 dB (A)
Livello di pressione sonora	75.21 dB (A)
Incertezza	1.46 dB (A)
Vibrazioni trasmesse sull'impugnature	< 2.5 m/s^2
Incertezza	2.0 m/s^2

3.2. PARTI E COMPONENTI PRINCIPALI DELLA MOTOZAPPA

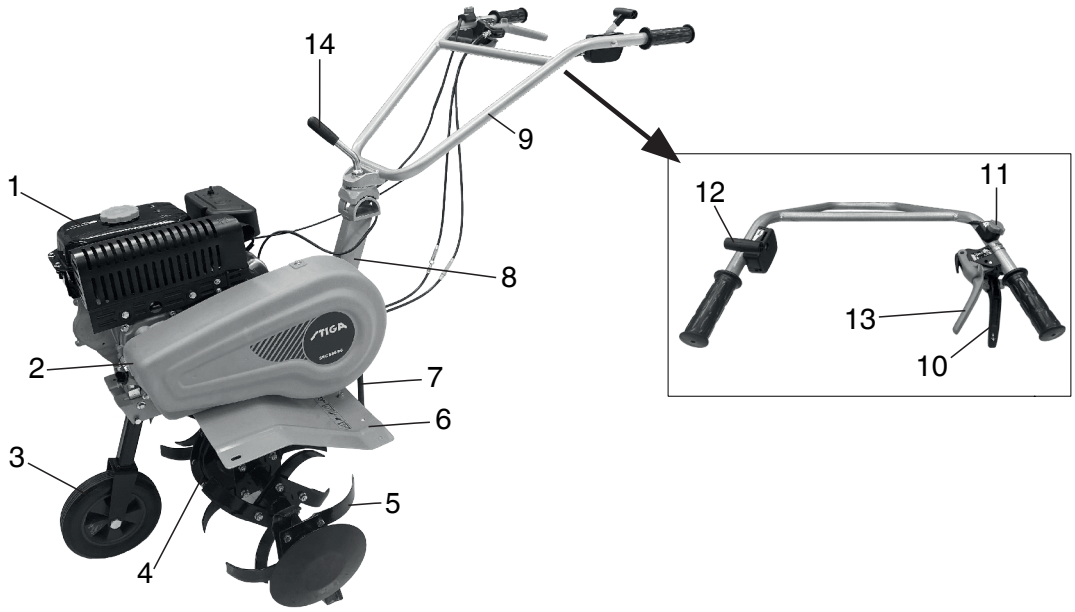

Figura 1

1. Motore a benzina
2. Protezione cinghia
3. Ruota ausiliaria
4. Scatola di riduzione
5. Fresa
6. Carter
7. Pattino di profondità
8. Staffa
9. Stegola
10. Leva di frizione, avanzamento
11. Leva disinnesto
12. Leva di accelerazione
13. Leva di frizione, retromarcia
14. Sistema di regolazione altezza

4. FUNZIONAMENTO DELLA MOTOZAPPA

Prima che ogni motozappa lasci la fabbrica viene sottoposta a rodaggio preliminare. L'operatore deve comunque controllare tutti i meccanismi della macchina e regolarli prima dell'utilizzo.

4.1. CONTROLLI ORDINARI

1. Controllare l'olio del motore

Attenzione!
Il motore dev'essere riempito con 0,6 lt di olio motore. Se il livello dell'olio è inferiore quando l'operatore utilizza il motore, questo sarà seriamente danneggiato.

Attenzione!
Utilizzare olio motore pulito e di alta qualità per motori a quattro tempi. L'utilizzo di olio impuro o di qualsiasi altro tipo di olio motore ridurrà la vita del motore.

- Posizionare il motore in posizione orizzontale
- Svitare l'asta di controllo del livello dell'olio e pulirla strofinandola (vedere Fig. 2).
- Inserire l'asta di controllo del livello dell'olio nel bocchettone dell'olio (non ingranare le parti filettate)
- Estrarre l'asta di controllo del livello dell'olio per controllarne il livello. Se rientra nel raggio segnato dell'asta, va bene.
- L'olio motore SAE15W -40 è un lubrificante generale ed è adatto alle temperature ambientali più comuni. (Vedere tabella 1)

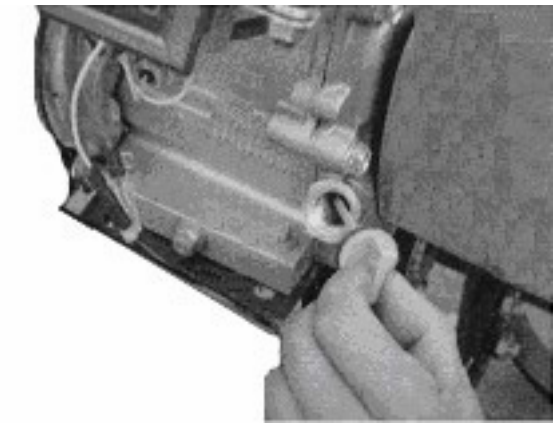

Figura 2

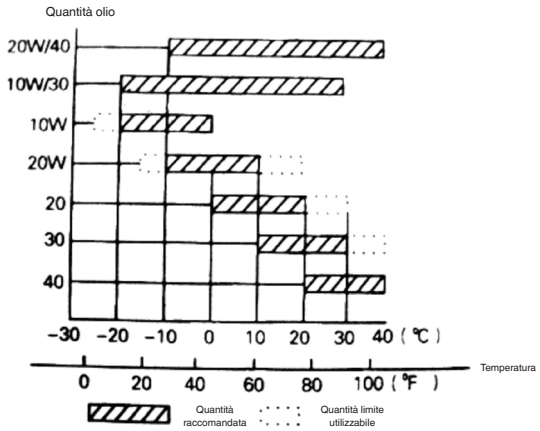

Tabella 1

2. Controllare il lubrificante nella scatola di riduzione
- Posizionare la motozappa su una superficie orizzontale e togliere il tappo (vedere Fig.4).
- Si raccomanda di aggiungere lubrificante idoneo alla scatola di riduzione ogni 50 ore.
- Il lubrificante raccomandato è grasso a base di calcio.

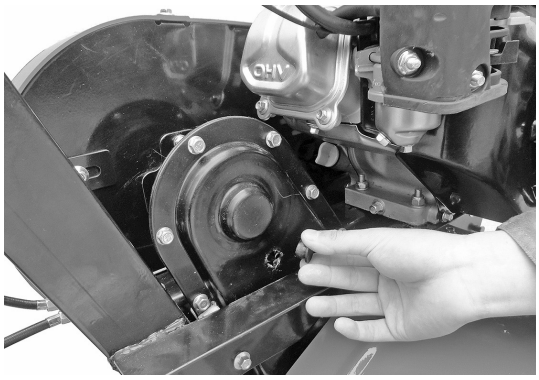

Figura 4

3. Controllo filtro dell'aria

Attenzione!
Non provare ad avviare il motore senza filtro dell'aria o il motore si usurerà più velocemente.

4.2. REGOLAZIONI DELLA MOTOZAPPA

1. Regolazione delle stegole:

Nota: Prima di regolare l'altezza delle stegole, posizionare la macchina orizzontalmente su un terreno piano per evitare cadute accidentali.

- Allentare il registro stegole e selezionare il foro nella posizione adatta. Regolare la barra incrociata delle stegole fino all'altezza del girovita dell'operatore, quindi ruotare il registro per stringerlo (vedere Fig. 5).

2. Regolazione della profondità di dissodamento.

- Regolare la profondità di dissodamento aggiustando la profondità del pattino. In particolare, abbassando la leva la profondità di dissodamento aumenta, alzando la leva la profondità di dissodamento diminuisce. (Vedere Fig. 6).

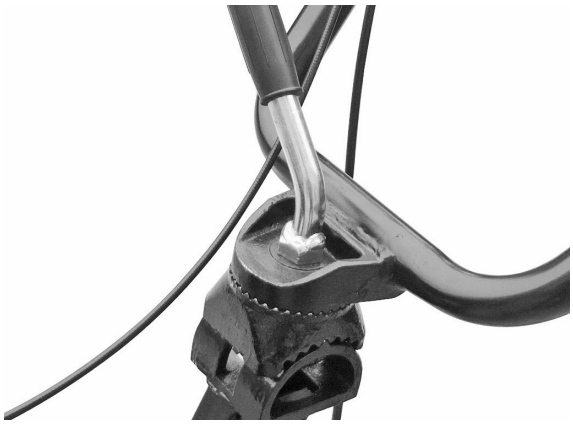

Figura 5

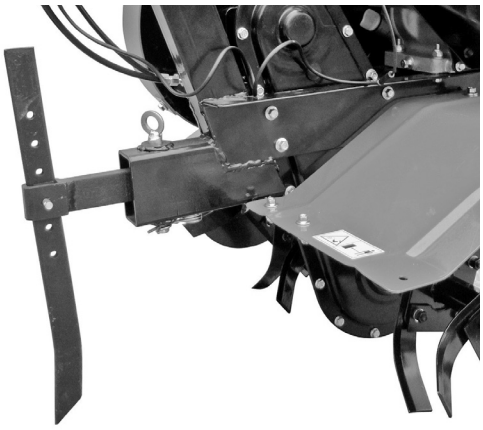

Figura 6

3. Regolazione ed uso della frizione

Nota: prima di utilizzare la frizione, ridurre la velocità del motore.

- Innestando e disinnestando la frizione l'operatore può controllare la potenza del motore.
- Quando l'operatore tiene premuta la leva della frizione, la frizione è innestata, trasmette corrente al motore della motozappa e le frese iniziano a ruotare. (Vedere Fig. 7)

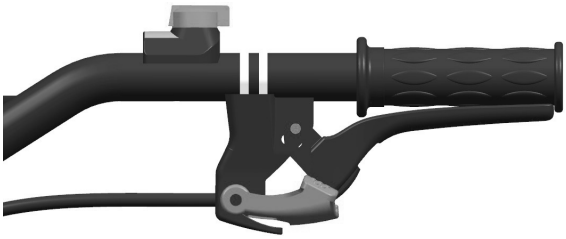

Figura 7

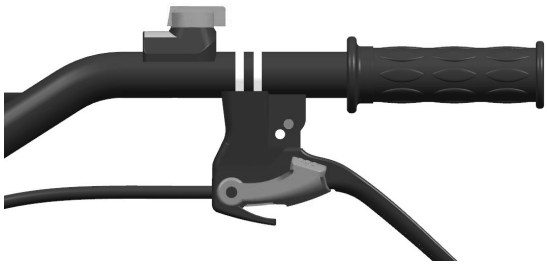

Figura 8

- Quando l'operatore rilascia la leva della frizione, la frizione è disinnestata, la corrente del motore non è trasmessa alla motozappa e le frese smettono di ruotare. (Vedere Fig. 8).

Nota: Prima di regolare l'altezza delle stegole, posizionare la macchina orizzontalmente su un terreno piano per evitare cadute accidentali.

- Innanzitutto controllare la tensione del cavo della frizione. Normalmente il cavo deve avere un gioco di 4-8 mm; se così non fosse, allentare il dado di fissaggio e regolare il cavo. Terminata la regolazione, stringere il dado di bloccaggio. (Vedere Fig. 9).
- Se necessario, l'operatore può avviare il motore per controllare se la frizione si innesti e disinnesti correttamente.

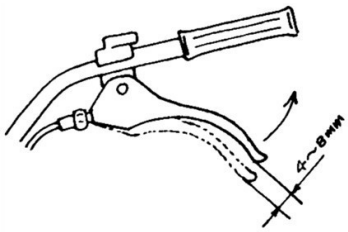

Figura 9

4. Regolazione della tensione della cinghia

- Se la tensione della cinghia non rientra nei limiti di tensione normale, necessita di una regolazione. Allentare i 4 dadi del motore (Vedere Fig. 10 e 11).
- Dopo aver allentato i quattro dadi del motore, se la cinghia è troppo molle, spingere in avanti il motore; se la cinghia è troppo tesa, spingere indietro il motore finché la tensione della cinghia rientra nei limiti della norma. Infine stringere i dadi del motore e del piatto di connessione (Vedere Fig. 12).

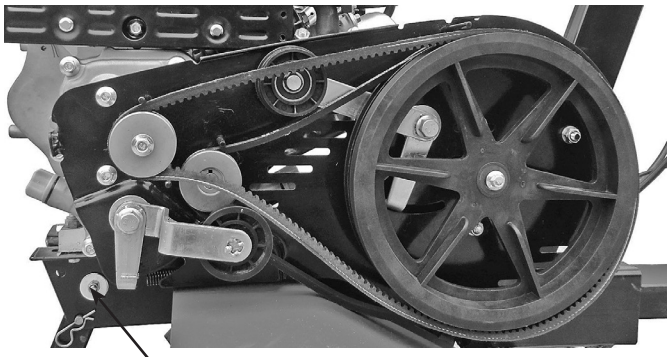

Figura 10
Dadi motore

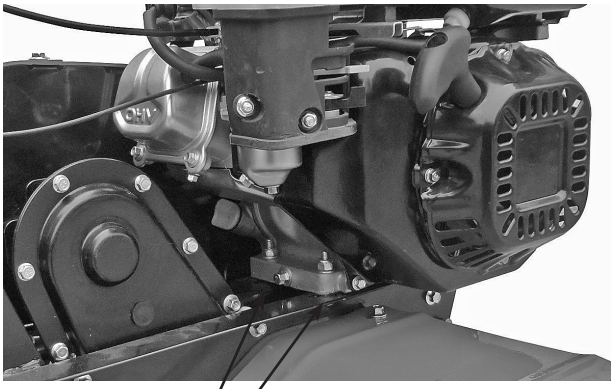

Figura 11
Dadi motore

5. Regolazione del cavo di accelerazione

- Velocità normale: 1800±100 giri/min; velocità elevata: 3300 giri/min. La velocità può essere regolata usando un contagiri.
- Modo di controllo e regolazione della velocità. Regolazione del cavo di accelerazione

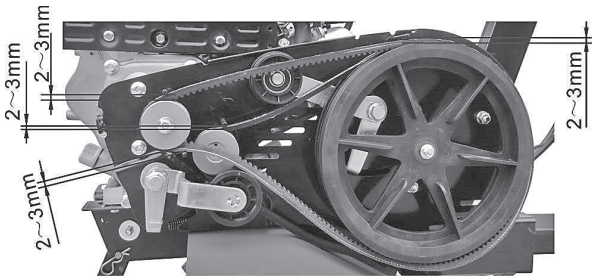

Figura 12

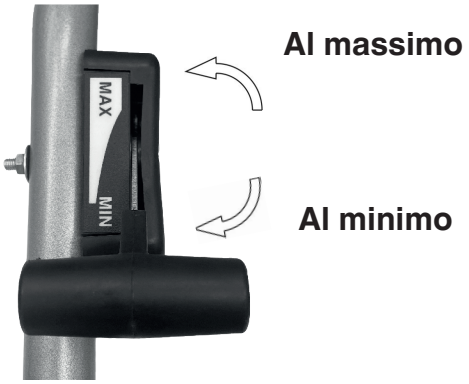

Figura 13
Leva di accelerazione

- Girare la leva di accelerazione sulla stegola al massimo senza carico e controllare se il contagiri indica una velocità tra 3600±50 giri/min. Quindi girare la leva al minimo e controllare se il contagiri indica una velocità di 1800±100 giri/min.
- Se la velocità indicata dal contagiri non rientra nei limiti indicati, è necessario regolare il motore.

Per regolare il motore:

a) Controllare se i collegamenti del cavo di accelerazione sono allentati o tagliati. Se sì, stringerli nuovamente.
b) Girare la leva di accelerazione sulla stegola al massimo senza carico, quindi moderare la velocità regolando i dadi del meccanismo di accelerazione del motore fino alla posizione adatta.
c) Dopo molte ore di lavoro, l'operatore può regolare i dadi del cavo di accelerazione per regolare il motore.

6. Usare la leva dell’invertitore di marcia

Attenzione!
Prima di utilizzare la leva dell’invertitore di marcia, ridurre la velocità del motore.

- Innestando e disinnestando la leva dell’invertitore di marcia, l'operatore può controllare la potenza del motore.
- Quando l'operatore tiene premuta la leva della frizione, la frizione è innestata, trasmette corrente al motore della motozappa e le frese iniziano a ruotare in senso contrario. (Vedere Fig. 14)

Figura 14

Figura 15

- Quando l'operatore rilascia la leva della frizione, la frizione è disinnestata, la corrente del motore non è trasmessa alla motozappa e le frese smettono di ruotare. (Vedere Fig. 15)

Nota: Quando si utilizza la leva dell'invertitore di marcia, operare in sicurezza. Una regolazione impropria del cavo della frizione compromette il normale utilizzo del prodotto.

7. Regolazione della ruota ausiliaria

- Regolare la ruota ausiliaria della motozappa nella posizione mostrata in Fig. 15 quando si viaggia su strada.
- Regolare la ruota ausiliaria della motozappa nella posizione mostrata in Fig. 16 quando si viaggia su un campo.

Figura 15

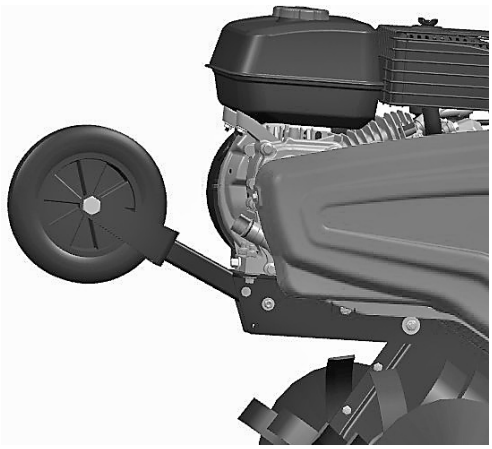

Figura 16

5. AVVIAMENTO

5.1. COME AVVIARE LA MACCHINA

Attenzione!
Prima di avviare il motore, la leva del cambio deve essere in folle. La leva della frizione deve essere rilasciata.

1. Posizionare la leva dell'aria su CLOSE (chiusa).

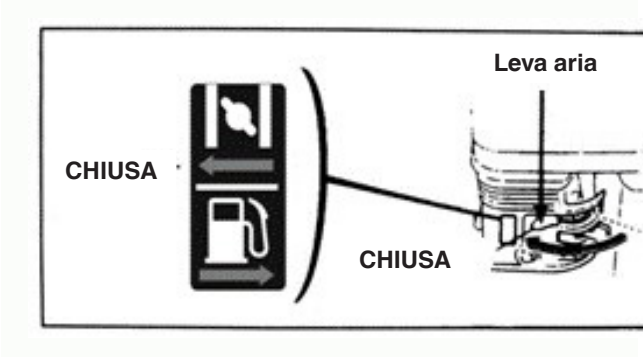

2. Girare leggermente la leva di accelerazione verso la massima velocità.

3. Posizionare l'interruttore del motore su ON (aperto).

Tirare leggermente il cavo del motorino d'avviamento finché non fa resistenza, quindi tirarlo verso l'esterno velocemente e con forza.

Non rilasciare improvvisamente la leva, che potrebbe rimbalzare indietro colpendo e danneggiando il motore. Per rilasciarla, farla scorrere lentamente lungo il cavo di avviamento.

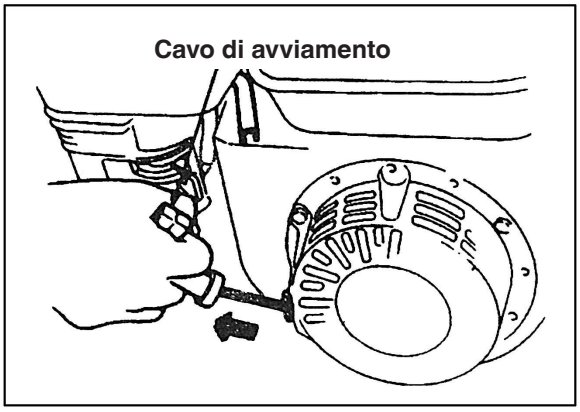

4. Dopo che il motore si è scaldato, spingere leggermente la leva dell'aria verso OPEN (aprire).

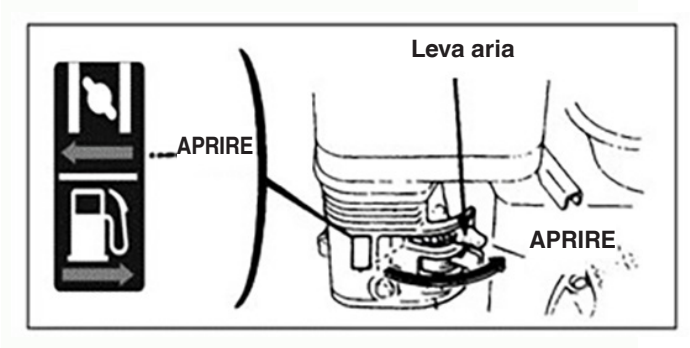

5. Utilizzare la leva di accelerazione (o la leva della valvola a farfalla) per regolare la velocità del motore fino al livello richiesto.

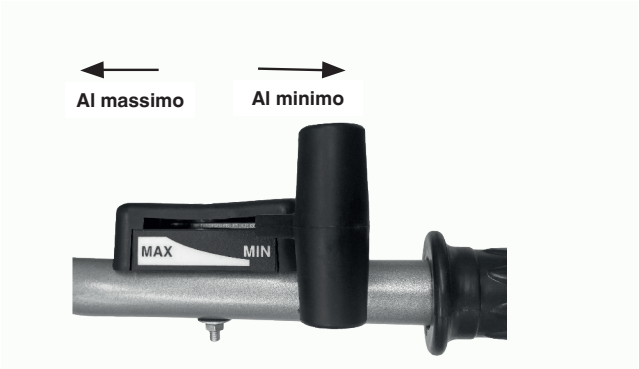

5.2. COME FERMARE IL MOTORE

- In caso di emergenza, il motore può essere fermato girando direttamente l'interruttore del motore su OFF.
- In condizioni normali, i passi da seguire per spegnere il motore sono i seguenti:

1. Spingere la leva di accelerazione verso il minimo.

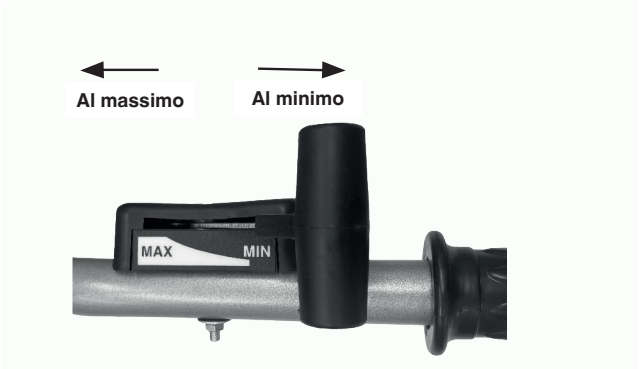

2. Girare l'interruttore del motore su OFF.

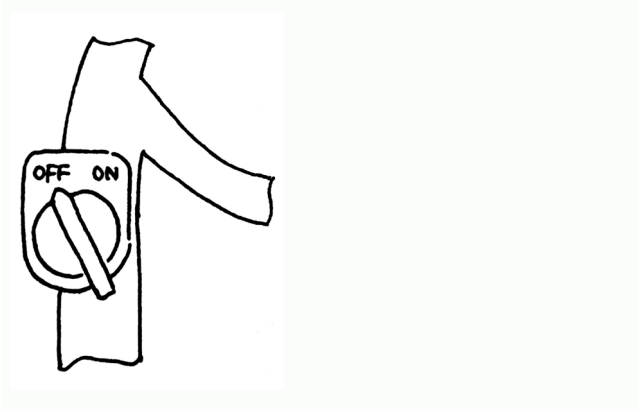

6. MANUTENZIONE DEL MOTORE A BENZINA

Attenzione!

- Fermare il motore prima della manutenzione.
- Per evitare un avvio accidentale del motore, posizionare l'interruttore del motore su OFF (fermo) e togliere la linea di connessione della candela di accensione.
- Il controllo e la manutenzione del motore possono essere eseguiti solo da un distributore autorizzato, a meno che l'utente stesso sia in possesso degli strumenti e del materiale adatto al controllo e alla manutenzione e sia in grado di riparare ed eseguire la manutenzione del motore.

Nota: Se si vogliono mantenere buone prestazioni del motore, questo dev'essere sottoposto a controlli e regolazione regolari. La manutenzione regolare garantisce una lunga vita del prodotto. Nella tabella seguente, sono descritti gli intervalli di manutenzione richiesti e le componenti da sottoporre a manutenzione.

Ciclo di manutenzione Mensilmente Per ore di utilizzo effettive, se inferiori al mese / **Componente**		**Uso quotidiano**	**Dopo il primo mese/ dopo 20 ore**	**Ogni stagione/ ogni 50 ore**	**Ogni 6 mesi/ ogni 100 ore**	**Ogni anno/ ogni 300 ore**
Olio motore	Controllo livello dell'olio	●				
	Cambio olio		●		●	
Lubrificante nella scatola di riduzione (presente in alcuni modelli)	Controllo lubrificante	●				
	Aggiunta lubrificante		●	●		
Filtro dell'aria	Controllo	●				
	Pulizia	●				
Candela di accensione	Controllo e pulizia				●	
Parascintille (opzionale)	Pulizia				●	
Serbatoio e filtro carburante	Pulizia			●		
Valvola dell'aria	Controllo/ regolazione					●
Linea carburante	Controllo	Ogni due anni (se necessario, sostituire) ●				

Nota:
1. Se la macchina è utilizzata in condizioni polverose, aumentare la frequenza di manutenzione.
2. L'utente non può smontare il motore se non è in possesso di strumenti adatti e delle competenze meccaniche di riparazione.

6.1. CAMBIO OLIO MOTORE

Scaricare l'olio del motore dopo aver scaldato il motore per assicurare uno scarico dell'olio veloce e completo.

- Svitare l'asta di controllo del livello dell'olio motore e il dado di scarico dell'olio per scaricare l'olio motore.
- Riavvitare il dado di scarico dell'olio e stringerlo.
- Riempire il motore con l'olio specificato e controllare il livello dell'olio.
- Reinserire l'asta di controllo dell'olio.
- Il volume dell'olio del motore dev'essere 0,6 lt.

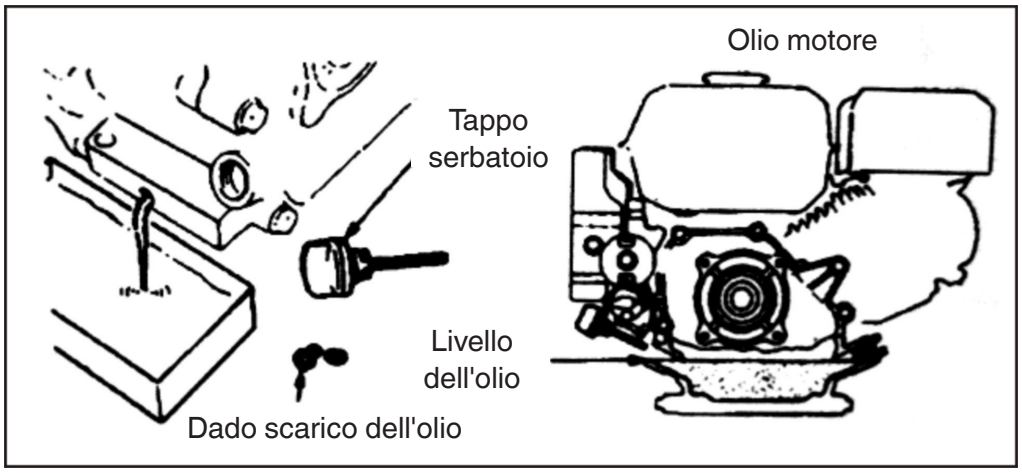

6.2. MANUTENZIONE DEL FILTRO DELL'ARIA

Un filtro dell'aria sporco ostruirà il passaggio dell'aria nel carburatore. Per evitare guasti al carburatore, il filtro dell'aria dev'essere sottoposto regolarmente a manutenzione. Se il motore deve lavorare in un ambiente polveroso, aumentare la frequenza di manutenzione.

Attenzione!
Non utilizzare mai benzina o detergente a basso punto di combustione per pulire il filtro dell'aria perché potrebbe causare incendi.

MANUTENZIONE FILTRO DELL'ARIA

Pulire ogni 50 ore (oppure ogni 10 ore in condizioni di utilizzo particolarmente polverose) in un solvente apposito e lasciar asciugare, quindi immergerlo in olio motore pulito finché pieno, infine strizzare l'olio in eccesso.

Nota: Non provare mai ad avviare il motore senza il filtro dell'aria. Ciò potrebbe causare una veloce usura del motore.

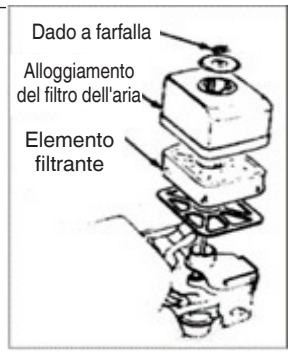

- Smontare il dado a farfalla e l'alloggiamento del filtro d'aria e togliere l'elemento filtrante.
- Utilizzare un detergente non infiammabile o ad alto punto di combustione per pulire l'elemento filtrante e fare asciugare.
- Immergere l'elemento filtrante nell'olio motore e quindi eliminare l'olio in eccesso.
- Riposizionare l'elemento filtrante e l'alloggiamento del filtro dell'aria.

6.3. MANUTENZIONE DELLA CANDELA DI ACCENSIONE

Nota: Non utilizzare mai una candela di accensione con un intervallo di calore scorretto. Per garantire il normale avvio del motore, la distanza tra gli elettrodi della candela di accensione deve essere adatta e priva di depositi.

- Utilizzare una speciale chiave a bussola per staccare la candela di accensione

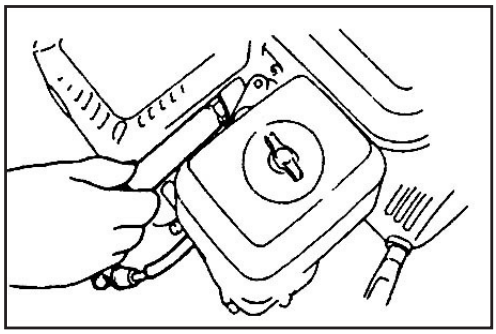

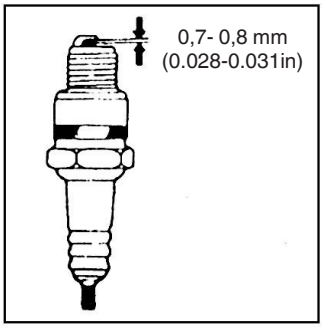

Attenzione!

- Se il motore si è appena arrestato, la marmitta sarà molto calda. Tenersi alla larga da alte temperature per evitare ustioni.
- Controllare la candela di accensione. Se è usurata o l'isolante presenta crepe o danni, sostituirla; se presenta troppi depositi di carbone, utilizzare una spazzola metallica per pulirla.
- Utilizzare uno spessimetro per misurare la distanza degli elettrodi della candela: il valore corretto dev'essere tra 0,70 e 0,80 mm.
- Controllare se la rondella della candela di accensione è in buone condizioni.
  Per evitare di rovinare la filettatura, utilizzare la mano per avvitare la candela di accensione.
- Dopo aver avvitato la candela di accessione fino in fondo, utilizzare una chiave a bussola speciale per stringere la candela e la rondella inferiore.

Nota: Se la candela di accensione è nuova, stringere la candela di altro mezzo giro dopo aver premuto la rondella saldamente.
Se la candela di accensione è utilizzata, stringerla di 1/8-1/4 di giro dopo aver premuto la rondella saldamente.
La candela di accensione deve essere adeguatamente stretta o si scalderà danneggiando il motore.

Attenzione!
Se il motore si è appena arrestato, la marmitta sarà molto calda. Non intervenire sul motore prima che si sia raffreddato.

Nota: Il parascintille dev'essere sottoposto a manutenzione ogni 100 ore per assicurare un lavoro efficiente.

- Allentare due viti da 4 mm dal tubo di scarico e smontarlo.
- Allentare quattro viti da 5 mm dal paramarmitta per staccare il paramarmitta.
- Allentare le viti da 4 mm dal parascintille per rimuoverlo dalla marmitta.
- Utilizzare una spazzola per rimuovere i depositi di carbone dalla rete di protezione a maglia stretta del parascintille.

Nota: Il parascintille non deve avere crepe o danni. Se presenti, sostituire il parascintille.

6.4. REGOLAZIONE DEL CARBURATORE A GIRI MINIMI

- Avviare il motore per scaldarlo fino alla temperatura normale.
- Quando il motore gira al minimo, regolare la vite esterna della valvola a farfalla per settare la normale velocità al minimo.
  Velocità al minimo normale 1800±l50 giri/min

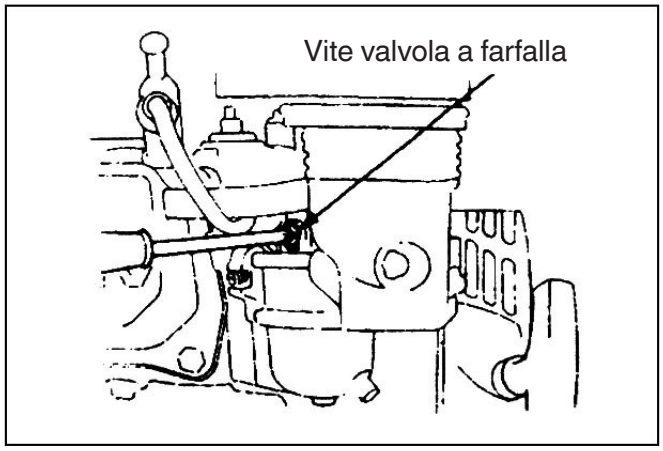

7. MANUTENZIONE DEL FILTRO

A causa dell'usura derivante dall'avviamento, dall'utilizzo della frizione e dei cambi di carico, i dadi della motozappa potrebbero allentarsi. I componenti possono usurarsi a causa della bassa potenza del motore a benzina, di elevati consumi di carburante e di altri guasti, che possono compromettere l'utilizzo della motozappa. Per limitare queste possibilità, è necessaria una manutenzione severa e regolare della motozappa, così che possa mantenere buone condizioni tecniche ed avere una vita più lunga.

7.1. RODAGGIO

1. Consultare il manuale per informazioni riguardo il rodaggio del motore a benzina.
2. Una motozappa nuova o usata deve funzionare un'ora senza carichi, quindi per altre 9 ore, infine può essere impiegata per le normali operazioni.

7.2. MANUTENZIONE TECNICA DELLA MOTOZAPPA

Attenzione!
Prima di effettuare qualsiasi controllo, pulizia o intervento di manutenzione/ regolazione sulla macchina:

- **Arrestare la macchina e spegnere il motore**
- **Accertarsi dell'arresto di ogni componente in movimento.**
- **Attendere il raffreddamento del motore.**

1. Manutenzione a turni (prima e dopo ogni turno di lavoro)
   a) Ascoltare e osservare se sono presenti fenomeni anormali come rumore, surriscaldamento, dadi allentati, etc.
   b) Controllare se vi sono perdite di olio dal motore a benzina.
   c) Controllare che i livelli dell'olio del motore a benzina siano compresi tra il segno superiore e quello inferiore dell'indicatore di livello.
   d) Rimuovere tempestivamente sporco, fango, erba e macchie d'olio sulla macchina o sui suoi accessori.
   e) Conservare registri dell'attività agricola.

2. Manutenzione di primo livello (ogni 150 ore di lavoro)
   a) Eseguire ogni passaggio della manutenzione per ciascun turno.
   b) Pulire la scatola di riduzione e cambiare grasso lubrificante

3. Manutenzione di secondo livello (ogni 800 ore di lavoro)
   a) Eseguire ogni passaggio della manutenzione per 150 ore di lavoro.
   b) Controllare gli ingranaggi e i cuscinetti. Se uno di essi è molto usurato, sostituirlo.
   c) Se una delle parti o dei componenti della motozappa, come ad esempio le frese o i dadi, sono danneggiati, sostituirli!

4. Riparazioni e controlli tecnici (ogni 1500-2000 ore di lavoro)
   a) Far smontare tutta la macchina presso un rivenditore locale autorizzato alla pulizia e al controllo. Se una delle parti o dei componenti sono molto usurate, sostituirli o ripararli.

5. La riparazione e la manutenzione del motore a benzina devono essere eseguiti come da manuale.

7.3. TABELLA DI MANUTENZIONE TECNICA DELLA MINI MOTOZAPPA

(LA VOCE INDICATA CON √ VA SOTTOPOSTA A MANUTENZIONE)

Intervallo di lavoro / Tipo di manutenzione	Ogni gior-no	Dopo 8 ore di lavoro a carico intermedio	Dopo il primo mese/dopo 20 ore	Dopo il terzo mese/dopo 150 ore	Ogni anno/ogni 1.000 ore	Ogni 2 anni o 2.000 ore
Controllo e serraggio viti e dadi	√					
Controllo e aggiunta nuovo olio motore	√					
Pulizia e cambio olio motore		(Prima volta)	(Seconda volta)	√(terza volta e successive)		
Controllare perdite di olio	√					
Pulire sporco,erba e macchie d'olio	√					
Risoluzione problemi	√					
Regolazione parti operative	√					
Tensione cinghia (*)	√					
Ingranaggi e cuscinetti (*)					√	

(*) Interventi che devono essere eseguiti dal Vostro Rivenditore o da un Centro di assistenza autorizzato

7.4. RIMESSAGGIO A LUNGO TERMINE DELLA MINI MOTOZAPPA

Se la mini motozappa deve essere rimessa per un lungo periodo, adottare le seguenti misure per evitare ruggine ed erosione.

1. Sigillare e riporre il motore a benzina come indicato nei requisiti del libretto del motore a benzina.
2. Pulire sporco e melma dalla superficie
3. Scaricare il lubrificante dalla scatola di trasmissione e riempirla con lubrificante nuovo.
4. Applicare olio anti-corrosione sulle parti non verniciate della superficie non in lega di alluminio.
5. Tenere il prodotto in un luogo sicuro chiuso, ben ventilato ed asciutto.
6. Conservare gli strumenti, il certificato di qualità ed il manuale operativo allegato alla macchina.

7.5. TRASPORTO

Per la movimentazione è previsto l'uso di carrello elevatore. Le forche, allargate al massimo consentito, vanno inserite negli appositi spazi del pallet.
La massa della macchina è indicata nella etichetta della marcatura.
Tramite la ruota di trasferimento (Fig. 1 part. 3) è possibile portare la motozappa
nella posizione di impiego in modo pratico e comodo. Prima di trasportare la macchina spegnere il motore.

8. RISOLUZIONE DEI PROBLEMI

Se il motore non può essere avviato, controllare:

1. che l'interruttore del motore sia su ON;
2. che ci sia sufficiente lubrificante nella macchina;
3. che la valvola del carburante sia su ON;
4. che ci sia carburante nel serbatoio;
5. che il carburante raggiunga il carburatore; per controllare ciò, l'utente può allentare il dado di scarico del carburatore e posizionare la valvola del carburante su ON.

Attenzione!
Se fuoriesce del carburante, rimuoverlo scrupolosamente e lasciare asciugare prima di controllare la candela di accensione o avviare il motore, poiché il carburante fuoriuscito e i suoi vapori potrebbero causare un incendio.

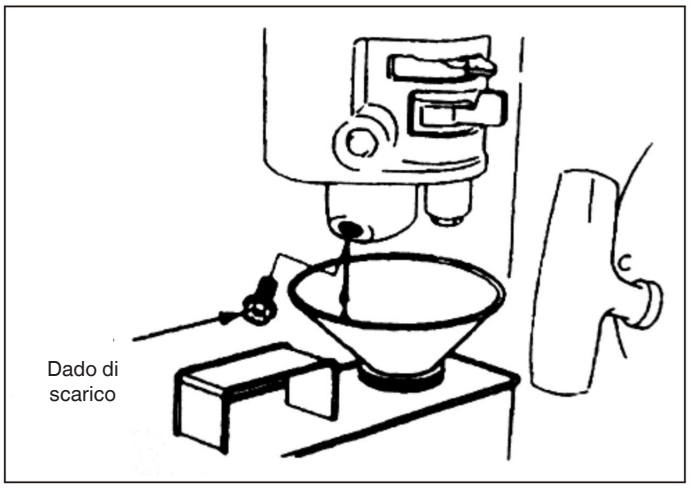

6. che la candela di accensione generi la scintilla.
   a) Togliere il tappo della candela di accensione, rimuovere la polvere e staccare la candela.
   b) Montare il tappo della candela di accensione sulla candela.
   c) Collegare il corpo metallico della candela di accensione alla testata del motore. Tirare leggermente il motorino di avviamento per controllare che vengano prodotte le scintille. Se ciò avviene, rimontare la candela di accensione ed avviare il motore.

7. Se il motore non parte ancora, farlo riparare presso un rivenditore autorizzato.

DICHIARAZIONE CE DI CONFORMITÁ (Istruzioni Originali)
(Direttiva Macchine 2006/42/CE, Allegato II, parte A)

1. La Società: ST. S.p.A. – Via del Lavoro, 6 – 31033 Castelfranco Veneto (TV) – Italy
2. Dichiara sotto la propria responsabilità, che la macchina: Motozappatrice condotta a piedi zappare-dissodare terreno

a) Tipo_Modello Base	RC 585
b) Mese_Anno di costruzione	
c) Matricola	
d) Motore	a scoppio

3. É conforme alle specifiche delle direttive:

- MD: 2006/42/EC
  e) Ente Certificatore: /
  f) Esame CE del tipo: /
- OND: 2000/14/EC, ANNEX V - 2005/88/EC
  e) Ente Certificatore: /
- EMCD: 2014/30/EU
- RoHS II: 2011/65/EU - 2015/863/EU

4. Riferimento alle Norme armonizzate:

EN 709:1997+A4:2009
EN 709:1997+A4/AC:2012
EN IEC 63000:2018

EN ISO 14982:2009

g) Livello di potenza sonora misurato	95.2	dB(A)
h) Livello di potenza sonora garantito	97	dB(A)
j) Potenza netta installata	3.5	kW

n) Persona autorizzata a costituire il Fascicolo Tecnico:

ST. S.p.A.
Via del Lavoro, 6
31033 Castelfranco Veneto (TV) - Italia

o) Castelfranco V.to, 01.09.2022

CEO Stiga Group
Sean Robinson

171516280_0

UK DECLARATION OF CONFORMITY (Original Instruction)
(Supply of Machinery (Safety) Regulations 2008, S.I. 2008 No. 1597, Annex II, part A)

1. The Company: ST. S.p.A. – Via del Lavoro, 6 – 31033 Castelfranco Veneto (TV) – Italy
2. Herby declares under its own responsibility that the machine: Pedestrian-controlled Motor hoe/ hoeing/tiller

a) Type_Model Base	RC 585
b) Month_Year of manufacture	
c) Serial Number	
d) Engine	Petrol

3. Conforms to UK Regulations:

- S.I. 2008/1597 - Supply of Machinery (Safety) Regulations 2008
  e) Approved Body: /
  f) Type-examination: /
- S.I. 2001/1701 ; S.I. 2001/1701 Schedule 8 - Noise Emission in the Environment by Equipment for use Outdoors Regulations 2001
  e) Approved Body : /
- S.I. 2016/1091 - Electromagnetic Compatibility Regulations 2016
- S.I. 2012/3032 - The Restriction of the Use of Certain Hazardous Substances in Electrical and Electronic Equipment Regulations 2012

4. Reference to Designated Standards:

BS EN 709:1997+A4:2009
BS EN 709:1997+A4/AC:2012
BS EN IEC 63000:2018

BS EN ISO 14982:2009

g) Sound power level, measured:	95.2	dB(A)
h) Sound power level, guaranteed:	97	dB(A)
j) Net power installed:	3.5	kW

n) Person authorised to create the Technical File::

ST. S.p.A.
Via del Lavoro, 6
31033 Castelfranco Veneto (TV)- Italia

o) Castelfranco V.to, 01.09.2022

CEO Stiga Group
Sean Robinson

UK Importer: STIGA LTD
Unit 8, Bluewater Estate Plympton,
Devon, PL7 4JH, England

171516280_0

EXAMPLE

FR (Traduction de la notice originale) Déclaration CE de Conformité (Directive Machines 2006/42/CE, Annexe II, partie A) 1. La Société 2. Déclare sous sa propre responsabilité que la machine : Motobineuse à conducteur à pied / défricher /retourner terrain a) Type / Modèle de Base b) Mois / Année de construction c) Série d) Moteur: moteur essence 3. Est conforme aux prescriptions des directives : e) Organisme de certification f) Examen CE du Type 4. Renvoi aux Normes harmonisées g) Niveau de puissance sonore mesuré h) Niveau de puissance sonore garanti j) Puissance nette installée n) Personne habilitée à établir le Dossier Technique : o) Lieu et Date	**EN** (Translation of the original instruction) EC Declaration of Conformity (Machine Directive 2006/42/EC, Annex II, part A) 1. The Company 2. Herby declares under its own responsibility that the machine: Pedestrian-controlled Motor hoe/ hoeing/tilling land a) Type / Base Model b) Month / Year of manufacture c) Serial number d) Engine: petrol 3. Conforms to directive specifications: e) Certifying body f) EC examination of Type 4. Reference to harmonised Standards g) Sound power level measured h) Sound power level guaranteed j) Net power installed n) Person authorised to create the Technical Folder: o) Place and Date	**DE** (Übersetzung der Originalbetriebsanleitung) EG-Konformitätserklärung (Maschinenrichtlinie 2006/42/EG, Anhang II, Teil A) 1. Die Gesellschaft 2. Erklärt auf eigene Verantwortung, dass die Maschine: Handgeführte Motorhacke / boden hacken/pflügen a) Typ / Basismodell b) Monat / Baujahr c) Seriennummer d) Motor: Verbrennungsmotor 3. Den Anforderungen der folgenden Richtlinien entspricht: e) Zertifizierungsstelle f) EG-Baumusterprüfung 4. Bezugnahme auf die harmonisierten Normen g) Gemessener Schallleistungspegel h) Garantierter Schallleistungspegel j) Installierte Nettoleistung n) Zur Verfassung der technischen Unterlagen befugte Person: o) Ort und Datum
NL (Vertaling van de oorspronkelijke gebruiksaanwijzing) EG-verklaring van overeenstemming (Richtlijn Machines 2006/42/CE, Bijlage II, deel A) 1. Het bedrijf 2. Verklaart onder zijn eigen verantwoordelijkheid dat de machine: Lopend bediende motorhakfrees / terrein rooien / ontginnen a) Type / Basismodel b) Maand / Bouwjaar c) Serienummer d) Motor: accu 3. Voldoet aan de specificaties van de richtlijnen: e) Certificatie-instituut f) EG-onderzoek van het Type 4. Verwijzing naar de Geharmoniseerde normen g) Gemeten niveau van geluidsvermogen h) Gegarandeerd niveau van geluidsvermogen j) Netto geïnstalleerd vermogen n) Bevoegd persoon voor het opstellen van het Technisch Dossier o) Plaats en Datum	**ES** (Traducción del Manual Original) Declaración de Conformidad CE (Directiva Máquinas 2006/42/CE, Anexo II, parte A) 1. La Empresa 2. Declara bajo su propia responsabilidad que la máquina: Motoazada conducida de pie / zapar/roturar terreno a) Tipo / Modelo Base b) Mes / Año de fabricación c) Matrícula d) Motor: motor de explosión 3. Cumple con las especificaciones de las directivas: e) Ente certificador f) Examen CE del Tipo 4. Referencia a las Normas armonizadas g) Nivel de potencia sonora medido h) Nivel de potencia sonora garantizado j) Potencia neta instalada n) Persona autorizada a realizar el Manual Técnico: o) Lugar y Fecha	**PT** (Tradução do manual original) Declaração CE de Conformidade (Diretiva de Máquinas 2006/42/CE, Anexo II, parte A) 1. A Empresa 2. Declara sob a própria responsabilidade que a máquina: Motoenxada para operador apeado / cavar/arrotear terreno a) Tipo / Modelo Base b) Mês / Ano de fabrico c) Matrícula d) Motor: motor a explosão 3. É conforme às especificações das diretivas: e) Órgão certificador f) Exame CE do Tipo 4. Referência às Normas harmonizadas g) Nível medido de potência sonora h) Nível garantido de potência sonora j) Potência líquida instalada n) Pessoa autorizada a elaborar o Caderno Técnico o) Local e Data
EL (Μετάφραση του πρωτοτύπου των οδηγιών χρήσης) ΕΚ-Δήλωση συμμόρφωσης (Οδηγία Μηχανών 2006/42/CE, Παράρτημα II, μέρος A) 1. Η Εταιρία 2. Δηλώνει υπεύθυνα ότι η μηχανή: Σκαπτικό βενζίνης πεζού χειριστή / σκάλισμα/εκχέρσωση εδάφους a) Τύπος / Βασικό Μοντέλο b) Μήνας / Έτος κατασκευής c) Αριθμός μητρώου d) Κινητήρας: κινητήρας εσωτερικής ανάφλεξης 3. Συμμορφώνεται με τις προδιαγραφές της οδηγίας: e) Οργανισμός πιστοποίησης f) Εξέταση CE του Τύπου 4. Αναφορά στους Κανονισμούς εναρμόνισης g) Στάθμη μέτρησης ακουστικής ισχύος h) Στάθμη εγγυημένης ακουστικής ισχύος j) Καθαρή εγκαταστημένη ισχύς n) Εξουσιοδοτημένο άτομο για την κατάρτιση του Τεχνικού Φυλλαδίου: o) Τόπος και Χρόνος	**TR** (Orijinal Talimatların Tercümesi) AT Uygunluk Beyanı (2006/42/CE Makine Direktifi, Ek II, bölüm A) 1. Şirket 2. Şahsi sorumluluğu altında aşağıdaki makinenin: Ayak kumandalı motorlu çapa makinesi / toprağı çapalamak / sürmek a) Tip / Standart model b) Üretimin Ay / yıl c) Sicil numarası d) Motor: patlamalı motor 3. Aşağıdaki direktiflerin özelliklerine uygun olduğunu beyan etmektedir: e) Sertifikalandıran kurum f) ... Tipi CE incelemesi 4. Harmonize standartlara atıf g) Ölçülen ses güç seviyesi h) Garanti edilen ses güç seviyesi j) Kurulu net güç n) Teknik Dosyayı oluşturmaya yetkili kişi: o) Yer ve Tarih	**MK** (Превод на оригиналните упатства) Декларација за усогласеност со ЕУ (Директива за машини 2006/42/CE, Анекс II, дел A) 1. Компанијата 2. изјавува со целосна лична одговорност дека следната машина: Моторен плуг / прекопување/раздвојување на теренот а) Тип / основен модел б) Месец / Година на производство в) етикета г) мотор: мотор со согорување 3. Усогласено со спецификациите според директивите: д) тело за сертификација ѓ) тест CE за типот 4. Референци за усогласени нормативи е) Акустички притисок ж) измерено ниво на звучна моќност и) вибрации на рацете н) овластено лице за составување на Техничката брошура о) место и датум
NO (Oversettelse av orginal bruksanvisning) EF- Samsvarserklæring (Maskindirektiv 2006/42/EF, Vedlegg II, del A) 1. Firmaet 2. Erklærer på eget ansvar at maskinen: Motordrevet håndført jordfres / fresing/beredning av jorden a) Type / Modell b) Måned / Byggeår c) Serienummer d) Motor: forbrenningsmotor 3. Oppfyller kravene i direktivene: e) Sertifiseringsorgan f) EF-typeprøving 4. Henvisning til harmoniserte standarder g) Målt lydeffektnivå h) Garantert lydeffektnivå j) Installert nettoeffekt n) Person som har fullmakt til å utferdige teknisk dokumentasjon: o) Sted og dato	**SV** (Översättning av bruksanvisning i original) EG-försäkran om överensstämmelse (Maskindirektiv 2006/42//EG, bilaga II, de la) 1. Företaget 2. Försäkrar på eget ansvar att maskinen : Förarledd jordfräs / fräsa /uppluckra mark a) Typ / Basmodell b) Månad / Tillverkningsår c) Serienummer d) Motor: förbränningsmotor 3. Överensstämmer med föreskrifterna i direktivet e) Intygsorgan_ Anmält organ f) EG typgodkännande 4. Referens till harmoniserade standarder g) Uppmätt ljudeffektnivå h) Garanterad ljudeffektnivå j) Installerad nettoeffekt n) Auktoriserad person för upprättandet av den tekniska dokumentationen: o) Ort och datum	**DA** (Oversættelse af den originale brugsanvisning) EF-overensstemmelseserklæring (Maskindirektiv 2006/42/EF, bilag II, del A) 1. Firmaet 2. Erklærer på eget ansvar, at maskinen: Motorfræser betjent af gående personer / løsning/opgravning af jorden a) Type / Model b) Måned / Konstruktionsår c) Serienummer d) Motor: forbrændingsmotor 3. Er i overensstemmelse med specifikationerne ifølge direktiverne: e) Certificeringsorgan f) EF-typeafprøvning 4. Henvisning til harmoniserede standarder g) Målt lydeffektniveau h) Garanteret lydeffektniveau j) Installeret nettoeffekt n) Person, der har bemyndigelse til at udarbejde det tekniske dossier: o) Sted og dato
FI (Alkuperäisten ohjeiden käännös) EY-VAATIMUSTENMUKAISUUSVAKUUTUS (Konedirektiivi 2006/42/EY, Liite II, osa A) 1. Yritys 2. Vakuuttaa omalla vastuullaan, että kone: Kävellen ohjattava puutarhajyrsin / maan kuokkiminen / kääntäminen a) Tyyppi / Perusmalli b) Kuukausi /Valmistusvuosi c) Sarjanumero d) Moottori : räjähdysmoottori 3. On yhdenmukainen seuraavien direktiivien asettamien vaatimusten kanssa: e) Sertifiointiyritys f) EY-tyyppitarkastus 4. Viittaus harmonisoituihin standardeihin g) Mitattu äänitehotaso h) Taattu äänitehotaso j) Asennettu nettoteho n) Teknisten asiakirjojen laatimiseen valtuutettu henkilö: o) Paikka ja päivämäärä	**CS** (Překlad původního návodu k používání) ES – Prohlášení o shodě (Směrnice o Strojních zařízeních 2006/42/ES, Příloha II, část A) 1. Společnost 2. Prohlašuje na vlastní odpovědnost, že stroj: Ručně vedený motokultivátor / kypření / prořezávání terénu a) Typ / Základní model b) Měsíc / Rok výroby c) Výrobní číslo d) Motor: spalovací motor 3. Je ve shodě s nařízeními směrnic: e) Certifikační orgán f) ES zkouška Typu 4. Odkazy na Harmonizované normy g) Naměřená úroveň akustického výkonu h) Zaručená úroveň akustického výkonu j) Čistý instalovaný výkon n) Osoba autorizovaná pro vytvoření Technického spisu: o) Místo a Datum	**PL** (Tłumaczenie instrukcji oryginalnej) Deklaracja zgodności WE (Dyrektywa maszynowa 2006/42/WE, Załącznik II, część A) 1. Spółka 2. Oświadcza na własną odpowiedzialność, że maszyna: Glebozgryzarka prowadzona przez operatora pieszego / przekopywanie / rozdrabnianie i spulchnianie gleby a) Typ / Model podstawowy b) Miesiąc / Rok produkcji c) Numer seryjny d) Silnik: silnik o zapłonie iskrowym 3. Spełnia podstawowe wymogi następujących Dyrektyw: e) Jednostka certyfikująca f) Badanie typu WE 4. Odniesienie do Norm zharmonizowanych g) Zmierzony poziom mocy akustycznej h) Gwarantowany poziom mocy akustycznej j) Moc zainstalowana netto n) Osoba upoważniona do zredagowania Dokumentacji technicznej: o) Miejscowość i data

SR (Prevod originalnih uputstval) EC deklaracija o usaglašenosti (Direktiva o mašinama 2006/42/EC, Prilog II, deo A) 1. Preduzeće 2. Daje izjavu pod vlastitom odgovornošću da je mašina: Motokultivator na guranje/ kopanje/uzoravanje zemljišta a) Tip / Osnovni model b) Mesec /Godina proizvodnje c) Serijski broj d) Motor: motor s unutrašnjim sagorevanjem 3. u skladu s osnovnim zahtevima direktiva: e) Sertifikaciono telo f) EC ispitivanje tipa: 4. Pozivanje na usklađene norme g) Izmereni nivo zvučne snage h) Garantovani nivo zvučne snage i) Širina košenja..................... j) Neto instalisana snaga n) Osoba ovlašćena za sastavljanje tehničke brošure o) Mesto i datum	**BG** (Превод на оригиналните инструкции) ЕО декларация за съответствие (Директива Машини 2006/42/ЕО, Приложение II, част A) 1. Дружеството 2. На собствена отговорност декларира, че машината: Мотокултиватор управляван от право положение / копаене / оран на почвата а) Вид / Базисен модел б) Месец / година на производство в) Сериен номер г) Мотор: мотор с вътрешно горене 3. Е в съответствие със спецификата на директивите: д) Сертифициращ орган е) ЕО изследване на вида 4. Базирано на хармонизираните норми ж) Ниво на измерена акустична мощност и) Гарантирано ниво на акустична мощност к) Нетна инсталирана мощност р) Лице, упълномощено да състави Техническата Документация: о) Място и дата	**ET** (Algupärase kasutusjuhendi tõlge) EÜ vastavusdeklaratsioon (Masinadirektiiv 2006/42/EÜ, Lisa II, osa A) 1. Firma 2. Kinnitab omal vastutusel, et masin: Kõndiva juhiga mullafrees / maa kobestamine/kündmine a) Tüüp / Põhimudel b) Kuu aega / Tootmisaasta c) Matrikkel d) Mootor: Sisepõlemismootor 3. Vastab direktiivide nõuetele: e) Kinnitav asutus f) EÜ tüübihindamine 4. Viide ühtlustatud standarditele g) Mõõdetud helivõimsuse tase h) Garanteeritud helivõimsuse tase j) Installeeritud netovõimsus n) Tehnilise Lehe autoriseeritud koostaja: o) Koht ja Kuupäev
HU (Eredeti használati utasítás fordítása) EK-megfelelőségi nyilatkozata (2006/42/EK gépirányelv, II. melléklet "A" rész) 1. Alulírott Vállalat 2. Felelősségének teljes tudatában kijelenti, hogy az alábbi gép: Gyalogvezetésű kultivátor / talajkapálás/-forgatás a) Típus / Alaptípus b) Hónap / Gyártás éve c) Gyártási szám d) Motor: robbanómotor 3. Megfelel az alábbi irányelvek előírásainak: e) Tanúsító szerv f) CE vizsgálat típusa 4. Hivatkozás a harmonizált szabványokra g) Mért zajteljesítmény szint h) Garantált zajteljesítmény szint j) Nettó beépített teljesítmény n) Műszaki Dosszié szerkesztésére felhatalmazott személy: o) Helye és ideje	**RU** (Перевод оригинальных инструкций) Декларация соответствия нормам ЕС (Директива о машинном оборудовании 2006/42/EC, Приложение II, часть A) 1. Предприятие 2. Заявляет под собственную ответственность, что машина: Мотокультиватор с пешеходным управлением / рыхление /вспашка почвы a) Тип / Базовая модель b) Месяц /Год изготовления c) Паспорт d) Двигатель: двигатель внутреннего сгорания 3. Соответствует требованиям следующих директив: e) Сертифицирующий орган f) Испытание ЕС типового образца 4. Ссылки на гармонизированные нормы g) Измеренный уровень звуковой мощности h) Гарантируемый уровень звуковой мощности j) Чистая установленная мощность оператора n) Лицо, уполномоченное на подготовку технической документации: o) Место и дата	**HR** (Prijevod originalnih uputa) EK Izjava o sukladnosti (Direktiva 2006/42/EZ o strojevima, dodatak II, dio A) 1. Tvrtka: 2. pod vlastitom odgovornošću izjavljuje da je stroj: Ručno upravljana motorna kopačica/ kopanje/obrađivanje tla a) Vrsta / Osnovni model b) Mjesec / Godina proizvodnje c) Matični broj d) Motor: motor s unutarnjim izgaranjem 3. sukladan s temeljnim zahtjevima direktiva: e) Certifikacijsko tijelo f) Tipsko ispitivanje EZ 4. Primijenjene su slijedeće harmonizirane norme: g) Izmjerena razina zvučne snage h) Zajamčena razina zvučne snage j) Neto instalirana snaga n) Osoba ovlaštena za pravljenje Tehničke datoteke: o) Mjesto i datum
SL (Prevod izvirnih navodil) ES izjava o skladnosti (Direktiva 2006/42/ES) , priloga II, del A) 1. Družba 2. pod lastno odgovornostjo izjavlja, da je stroj: Motorni prekopalnik za stoječega delavca / prekopavati / orati zemljo a) Tip / osnovni model b) Mesec /Leto izdelave c) Serijska številka d) Motor: motor z notranjim izgorevanjem 3. Skladen je z določili direktiv : e) Ustanova, ki izda potrdilo f) ES pregled tipa 4. Sklicevanje na usklajene predpise g) Izmerjen nivo zvočne moči h) Zagotovljen nivo zvočne moči j) Neto instalirana moč n) Oseba, pooblaščena za sestavo tehnične knjižice: o) Kraj in datum	**BS** (Prijevod originalnih uputa) EZ izjava o sukladnosti (Direktiva o mašinama 2006/42/EZ, Prilog II, deo A) 1. Firma 2. Daje izjavu pod vlastitom odgovornošću da je mašina: Motokultivator na guranje / kopanje/uzoravanje zemljišta a) Tip / Osnovni model b) Mjesec / Godina proizvodnje c) Serijski broj d) Motor: motor s unutrašnjim izgaranjem 3. sukladna s osnovnim zahtjevima direktive: e) Certifikaciono tijelo f) EZ ispitivanje tipa 4. Pozivanje na usklađene norme g) Izmjereni nivo zvučne snage h) Garantovani nivo zvučne snage j) Neto instalisana snaga n) Osoba ovlaštena za izradu tehničke brošure: o) Mjesto i datum	**SK** (Preklad pôvodného návodu na použitie) ES vyhlásenie o zhode (Smernica o Strojných zariadeniach 2006/42/ES, Príloha II, časť A) 1. Spoločnosť 2. Vyhlasuje na vlastnú zodpovednosť, že stroj: Ručne vedený motorový rotavátorr / kyprenie / prerezávanie terénu a) Typ / Základný model b) Mesiac / Rok výroby c) Výrobné číslo d) Motor: spaľovací motor 3. Je v zhode s nariadeniami smerníc: e) Certifikačný orgán f) Skúška typu ES 4. Odkaz na Harmonizované normy g) Nameraná úroveň akustického výkonu h) Zaručená úroveň akustického výkonu j) Čistý inštalovaný výkon n) Osoba autorizovaná na vytvorenie Technického spisu: o) Miesto a Dátum
RO (Traducerea manualului fabricantului) CE -Declaratie de Conformitate (Directiva Maşini 2006/42/CE, Anexa II, partea A) 1. Societatea 2. Declară pe propria răspundere că maşina: Motosapă cu conducător pedestru / a prăşi/a ara terenul a) Tip / Model de bază b) Luna /Anul de fabricaţie c) Număr de serie d) Motor: motor cu combustie 3. Este în conformitate cu specificaţiile directivelor: e) Organism de certificare f) Examinare CE de Tip 4. Referinţă la Standardele armonizate g) Nivel de putere sonoră măsurat h) Nivel de putere sonoră garantat j) Putere netă instalată n) Persoană autorizată să întocmească Dosarul Tehnic o) Locul şi Data	**LT** (Originalių instrukcijų vertimas) EB atitikties deklaracija (Mašinų direktyva 2006/42/CE, Priedas II, dalis A) 1. Bendrovė 2. Prisiima atsakomybę, kad įrenginys: Pėsčio operatoriaus valdomas variklinis kultivatorius / dirvos kutivavimas/suarimas a) Tipas / Bazinis Modelis b) Mėnuo / Pagaminimo metai c) Serijos numeris d) Variklis: vidaus degimo variklis 3. Atitinka direktyvose pateiktas specifikacijas: e) Sertifikavimo įstaiga f) CE tipo tyrimas 4. Nuoroda į suderintas Normas g) Išmatuotas garso galios lygis h) Užtikrinamas garso galios lygis j) Instaliuota naudingoji galia n) Autorizuotas asmuo sudaryti Techninę Dokumentaciją: o) Vieta ir Data	**LV** (Instrukciju tulkojums no oriģinālvalodas) EK atbilstības deklarācija (Direktīva 2006/42/EK par mašīnām, pielikums II, daļa A) 1. Uzņēmums 2. Uzņemoties par to pilnu atbildību, paziņo, ka mašīna: Kājniekvadāms motorkaplis / zemes kaplēšana/aršana a) Tips / Bāzes modelis b) Mēnesis / Ražošanas gads c) Sērijas numurs d) Motors: iekšdedzes motors 3. Atbilst šādu direktīvu prasībām: e) Sertifikācijas iestāde f) CE tipveida pārbaude 4. Atsauce uz harmonizētiem standartiem g) Izmērītais skaņas intensitātes līmenis h) Garantētais skaņas intensitātes līmenis j) Uzstādītā neto jauda n) Pilnvarotais darbinieks, kas sagatavoja tehnisko dokumentāciju: o) Vieta un datums

© by STIGA S.p.A.

IT • Il contenuto e le immagini del presente manuale d'uso sono stati realizzati per conto di STIGA S.p.A. e sono tutelati da diritto d'autore – E' vietata ogni riproduzione o alterazione anche parziale non autorizzata del documento.
BG • Съдържанието и изображенията в настоящото ръководство са извършени за STIGA S.p.A. и са защитени с авторски права – Забранява се всяко неоторизирано възпроизвеждане или промяна, дори и отчасти на документа.
BS • Sadržaj i slike iz ovog korisničkog priručnika napravljeni su isključivo za STIGA S.p.A. i zaštićeni su autorskim pravima – zabranjena je svaka neovlaštena reprodukcija ili izmjena dokumenta, djelomično ili u potpunosti.
CS • Obsah a obrázky v tomto návodu k použití byly zpracovány jménem společnosti STIGA S.p.A. a jsou chráněny autorským právem – Reprodukce či nepovolené pozměňování tohoto dokumentu, a to i částečné, je zakázáno.
DA • Indhold og illustrationer i denne vejledning er blevet skabt på vegne af STIGA S.p.A. og er beskyttet af ophavsret – Enhver gengivelse eller ændring, også delvis, af dokumentet uden autorisation hertil er forbudt.
DE • Inhalt und Bilder dieser Bedienungsanleitung wurden im Namen von STIGA S.p.A. erstellt und sind urheberrechtlich geschützt – Jede nicht genehmigte Vervielfältigung oder Veränderung, auch auszugsweise, dieses Dokuments ist verboten.
EN • The content and images in this User Manual were produced expressly for STIGA S.p.A. and are protected by copyright – any unauthorised reproduction or modification to the document, either partially or in full, is prohibited.
ES • El contenido y las imágenes del presente manual de uso han sido creados por STIGA S.p.A. y están protegidos por los derechos de autor – Se prohíbe toda reproducción o modificación, incluso parcial, no autorizada del documento.
ET • Käesoleva kasutusjuhendi sisu ja kujutised on toodetud konkreetselt ettevõttele STIGA S.p.A. ja neile rakendub autorikaitseseadus – dokumendi igasugune osaline või täielik ilma loata reprodutseerimine või muutmine on keelatud.
FI • Tämän käyttöoppaan sisältö ja kuvat on valmistettu STIGA S.p.A. -yhtiön toimesta ja niitä suojaa tekijänoikeuslaki. – Asiakirjan kaikenlainen kopioiminen tai muuttaminen, osittainkin, on kielletty ilman erityistä lupaa.
FR • Le contenu et les images du présent manuel d'utilisation ont été réalisés pour le compte de STIGA S.p.A. et sont protégés par un droit d'auteur - Toute reproduction ou modification non autorisée, même partielle, du document, est interdite.
HR • Sadržaj i slike u ovom priručniku za uporabu izrađeni su za tvrtku STIGA S.p.A. te su obuhvaćeni autorskim pravima – Zabranjuje se neovlašteno umnožavanje ili prilagodba, djelomična ili u cijelosti, ovog dokumenta.
HU • Ennek a használati útmutatónak a tartalma és a benne szereplő képek kizárólag a STIGA S.p.A. számára készültek és szerzői joggal védettek – tilos a dokumentum bármely részének vagy egészének engedély nélküli sokszorosítása és módosítása.
LT • Šio naudotojo vadovo turinys ir paveikslėliai skirti tik „STIGA S.p.A." ir yra saugomi autorių teisėmis – dokumentą atgaminti ar modifikuoti, visiškai arba iš dalies, yra draudžiama.
LV • Šīs lietotāja rokasgrāmatas saturs un attēli ir veidoti tikai STIGA S.p.A. un ir aizsargāti ar autortiesībām. Jebkāda dokumenta vai tā daļas prettiesiska kopēšana vai pārveide ir stingri aizliegta.
MK • Содржината и сликите во Упатството за корисникот се подготвени исклучиво за STIGA S.p.A. и се заштитени со авторски права – забрането е секое делумно или целосно неовластено репродуцирање или измена на документот.
NL • De inhoud en de afbeeldingen van deze gebruikshandleiding werden gerealiseerd voor rekening van STIGA S.p.A. en zijn beschermd door het auteursrecht – Elke niet-geautoriseerde reproductie of wijziging, ook gedeeltelijke, van het document is verboden.
NO • Innholdet og bildene i denne brukerveiledningen er utført på oppdrag fra STIGA S.p.A. og er beskyttet ved opphavsrett - Enhver gjengivelse eller endring, selv kun delvis, er forbudt.
PL • Treść oraz ilustracje zawarte w niniejszej instrukcji obsługi powstały na zlecenie spółki STIGA S.p.A. i są chronione prawami autorskimi – Zabrania się wszelkiego kopiowania bądź modyfikowania, także częściowego, niniejszego dokumentu bez uzyskania stosownej zgody.
RO • Conținutul și imaginile din manualul de utilizare de față au fost realizate în numele STIGA S.p.A. și sunt protejate de drepturi de autor – Este interzisă orice reproducere sau modificare chiar și parțială neautorizată a documentului.
RU • Тесты и изображения, содержащиеся в настоящем руководстве, были созданы в интересах STIGA S.p.A. и защищены авторскими правами – Любое несанкционированное воспроизведение или изменение документа запрещено.
SK • Obsah a obrázky v tomto návode na používanie boli spracované menom spoločnosti STIGA S.p.A. a sú chránené autorským právom – Reprodukcie či nepovolené pozmeňovanie tohto dokumentu, a to aj čiastočné, je zakázané.
SL • Vsebine in slike v tem uporabniškem priročniku so izdelane za podjetje STIGA S.p.A. in so zaščitene z avtorskimi pravicami – vsakršno nepooblaščeno razmnoževanje ali spreminjanje dokumenta, v celoti ali delno, je prepovedano.
SR • Sadržaj i slike ovog priručnika za upotrebu su napravljeni u ime STIGA S.p.A. i zaštićeni su autorskim pravima – Zabranjena je svaka potpuna ili delimična reprodukcija ili izmena dokumenta bez odobrenja.
SV • Innehållet och bilderna i denna användarhandbok har framställts för STIGA S.p.A. och skyddas av upphovsrätt – all form av reproduktion eller ändring, även partiell, som inte auktoriserats är förbjuden.

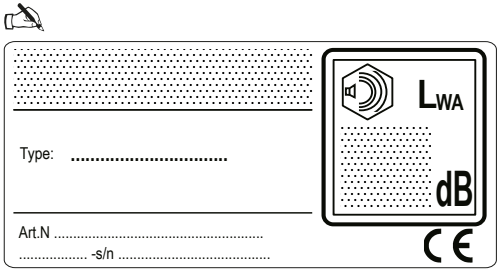

ST. S.p.A.
Via del Lavoro, 6
31033 Castelfranco Veneto (TV) ITALY

STIGA LTD (UK Importer)
Unit 8, Bluewater Estate Plympton,
Devon, PL7 4JH, England